Trasformatori di accensione per bruciatori a gas e a gasolio

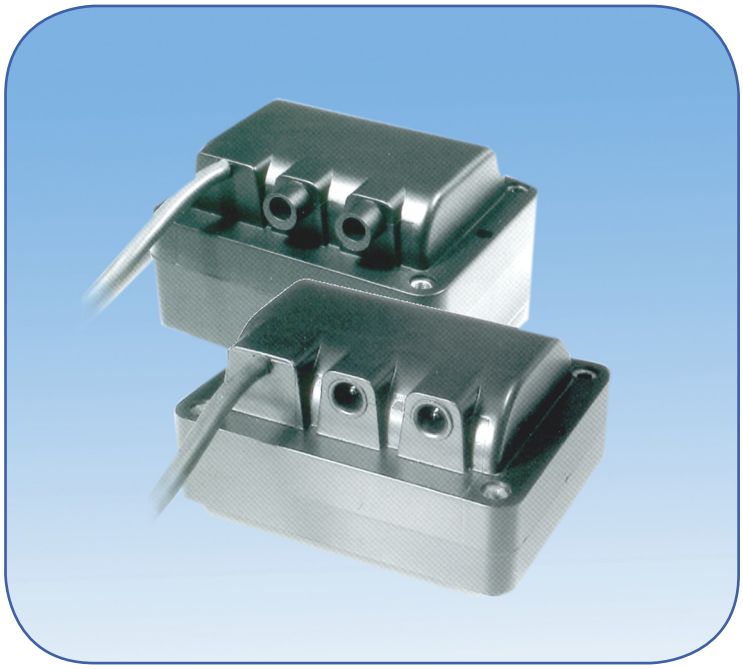

I trasformatori convenzionali ad induzione TRE - TRS e i trasformatori elettronici TRK sono idonei per applicazioni su bruciatori a gas e gasolio.

Questi trasformatori sono costruiti rispettando la normativa di prodotto CE EN 61558/2/3 e EN 60730/2/5 le prescrizioni del VDE 0570 e del SEV CI511, utilizzando materiali di prima scelta e di massima qualità.

Il filo di rame utilizzato per l'avvolgimento del circuito secondario è in classe H 180 °C, mentre per il primario è H 200 °C.

Sono diponibili in versione intermittente e continuo.

CARATTERISTICHE TECNICHE

Avvolgimenti	Classe H, impregnati in resina epossidica
Alimentazione	230V ca 50-60Hz
Su richiesta	220V, 240V, 115V ca 50-60 Hz a 50 o 60 Hz
Su richiesta	120V/60Hz con uscita SPMAN Ø 4 mm con manicotto per il mercato USA
Corpo	Incapsulato in resina epossidica termoindurente
Uscite standard	Versione VIRAS con vite autofilettante a raso (profondità 13 mm).
Approvazione	CE; la maggior parte dei modelli sono certificati da VDE e da SEV
Cavo di alimentazione	Standard 3x 0.75 mm2 lunghezza totale 440 mm (380 mm utilizzabili)
Peso	TRS 1,90 kg. - TRG 2,80 kg.

SERIE TRK - 2 POLI

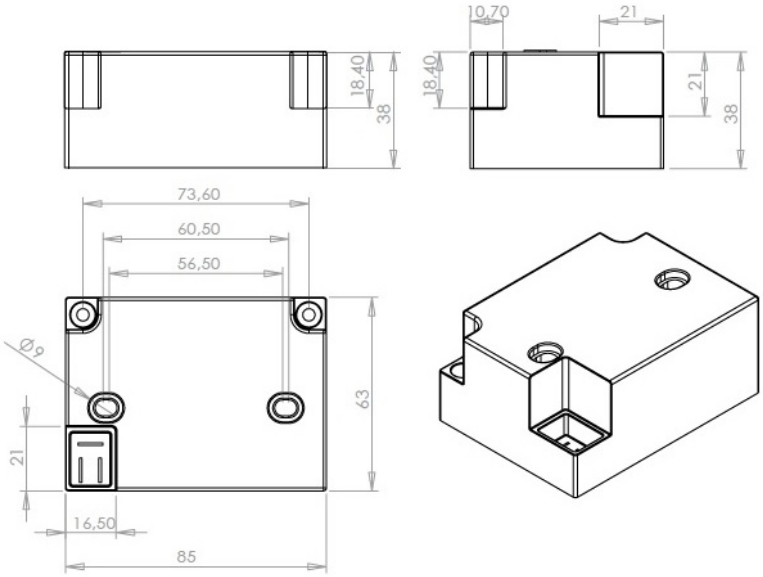

Servizio	ED % min.	kV uscite	mA	No. uscite	Volt	Modello
Intermittente	33% 3 min.	10	35	2	220-240 V	TRK2-35
Intermittente	33% 3 min.	10	40	2	220-240 V	TRK2-40VD
Intermittente	33% 3 min.	12	30	2	120 V	TRK2-30UVD
Continuo	100%	14	20	2	220-240 V	TRK1-20CVD
Continuo	100%	12	30	2	230 V	TRK1-30CVD
Continuo	100%	14	20	2	120 V	TRK1-20CUVD

SERIE TRK - 1 POLO

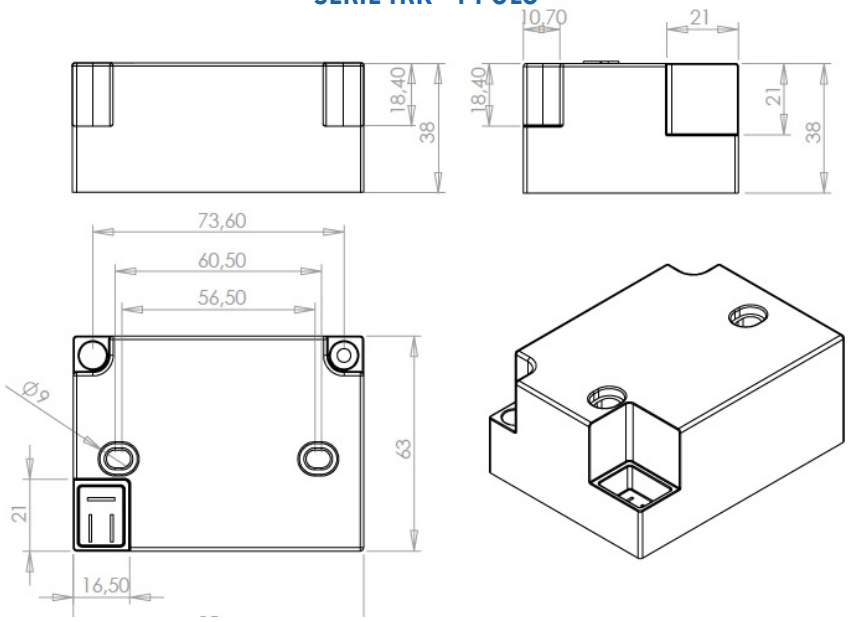

Servizio	ED % min.	kV uscite	mA	No. uscite	Volt	Modello
Intermittente	33% 3 min.	15	30	1	220-240 V	TRK2-30PVD
Intermittente	33% 3 min.	15	30	1	220-240 V	TRK2-30PFVD
Intermittente	33% 3 min.	15	40	1	220-240 V	TRK2-40PVD
Intermittente	33% 3 min.	15	36	1	120 V	TRK2-30PUVD
Continuo	100%	15	20	1	220-240 V	TRK1-20PCVD
Continuo	100%	15	30	1	220-240 V	TRK1-30PCVD
Continuo	100%	15	20	1	120 V	TRKI1-20PCUVD

MODELLI

SERIE TRS - VERSIONE STANDARD

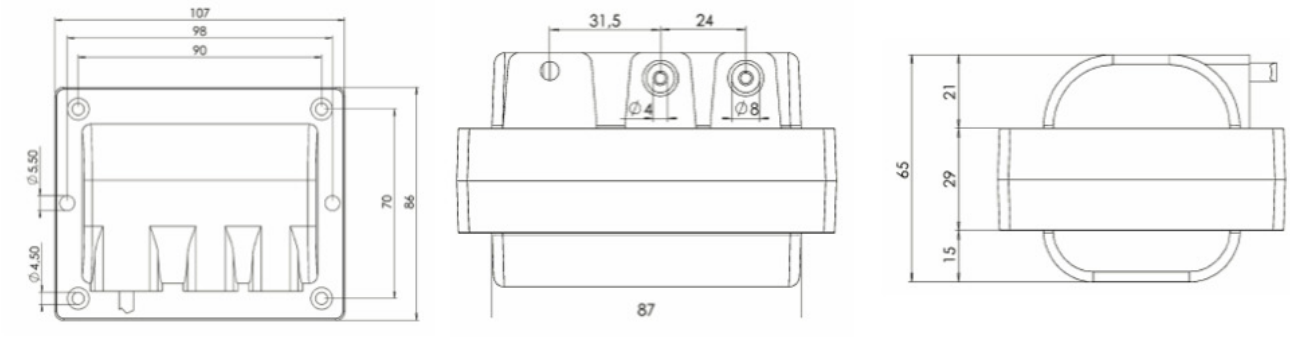

Servizio	ED % min.	kV uscite	mA	No. uscite	Modello
Intermittente	AB 25% 4 min.	8	20	2	TRS 820
Intermittente	AB 25% 4 min.	8	20	1	TRS 820 P
Intermittente	AB 33% 3 min.	8	20	1	TRS 820 PISO Monoelect. Insul.
Intermittente	AB 25% 4 min.	8	20	1	TRS 820 PUSA [120V/60Hz]
Intermittente	AB 25% 4 min.	8	30	1	TRS 830 P
Intermittente	AB 25% 4 min.	10	20	2	TRS 1020
Intermittente	AB 25% 4 min.	10	30	2	TRS 1030
Intermittente	AB 25% 4 min.	12	20	2	TRS 1220
Continuo	DB 100%	6	10	1	TRS 610 PC
Continuo	DB 100%	8	18	2	TRS 818 C
Continuo	DB 100%	8	18	1	TRS 818 PC

SERIE TRG - VERSIONE GRANDE

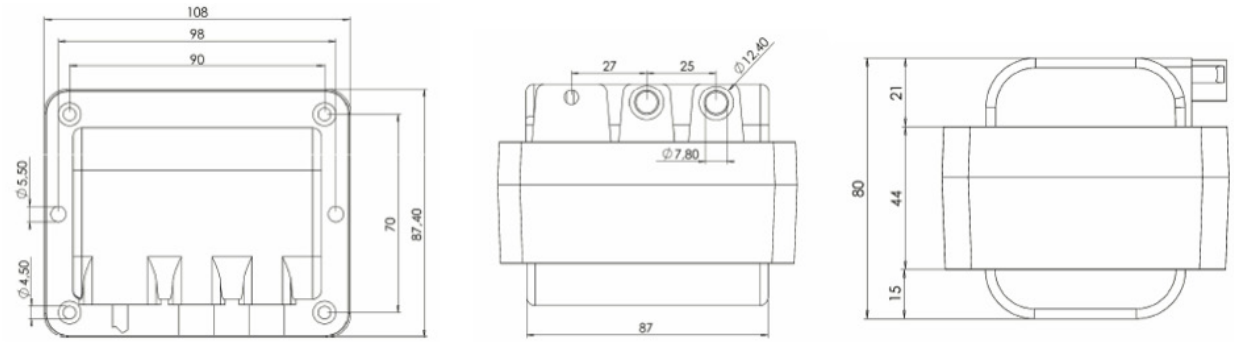

Servizio	ED % min.	kV uscite	mA	No. uscite	Modello
Intermittente	AB 25% 4 min.	8	35	1	TRG 835 P
Intermittente	AB 25% 4 min.	10	35	2	TRG 1035
Intermittente	AB 33% 3 min.	10	35	1	TRG 1035 P
Intermittente	AB 25% 4 min.	10	35	2	TRG 1035 USA (120V/60Hz)
Intermittente	AB 25% 4 min.	12	30	2	TRG 1230
Intermittente	DB 100%	6	23	1	TRG 623 PCUSA (120V/60Hz)
Continuo	DB 100%	8	20	1	TRG 820 PC
Continuo	DB 100%.	10	15	2	TRG 1015 C
Continuo	DB 100%	10	20	2	TRG 1020 C
Continuo	DB 100%	10	20	1	TRG 1020 PC

CONNESSIONI PRIMARIE

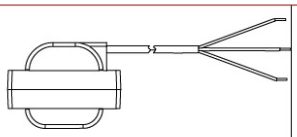

Standard buried cable — Cavo annegato standard

Plug A — Spina A

Plug B — Spina B

Plug C — Spina C

Plug D — Spina D

Plug T — Spina T

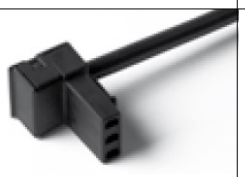

Plug K — Spina K

CONNESSIONI E PROTEZIONI

Connector for faston 2,8x0,8mm for cable Ø5,2mm. — Connettore per Faston 2,8x0,8mm per cavo Ø 5,2mm.

Code: **11PC112031**

Bronze phosphor connector Ø 4mm for cable Ø 5,2mm — Connettore in bronzo fosforoso Ø 4 per cavi Ø 5,2mm

Code: **11PC112004**

Bronze phosphor connector Ø 4mm for cable Ø 7mm — Connettore in bronzo fosforoso Ø 4 per cavi Ø 7mm

Code: **11PC112010**

Bronze phosphor connector Ø 6,3 mm for cable Ø 5,2 / 7mm straight without spring — Connettore in bronzo fosforoso Ø 6,3 per cavi Ø 5,2 / 7mm dritto senza molla

Code: **11PC112013**

Bronze phosphor connector Ø 6,3 mm for cable Ø 5,2 / 7mm straight with spring — Connettore in bronzo fosforoso Ø 6,3 mm dritto con molla per cavi Ø 5,2 / 7mm

Code: **11PC112011**

Bronze phosphor connector Ø 6,3 mm for cable Ø 5,2 / 7mm 90° with spring — Connettore in bronzo fosforoso Ø 6,3mm a 90°con molla per cavi Ø 5,2 / 7mm

Code: **11PC112018**

PVC overmolded protection for Ø 4mm plug for cable Ø5,2 / 7mm — Protezione sovrastampata in PVC per spine Ø 4mm per cavi Ø 5,2 / 7mm

Code: **17G0170000**

PVC overmolded protection for Ø 4mm 90° plug for cable Ø 5,2 / 7mm — Protezione sovrastampata in PVC per spine Ø 4mm a 90° per cavi Ø 5,2 / 7mm

Code: **17G0ST000K**

Silicon Cap L=35mm for cable Ø 5,2 / 7mm Used with inductive transformer VIMAN and — SPMAN outlets. Cappuccio in gomma naturale o silicone per cavi Ø 5,2 / 7mm usato nei trasformatori induttivi con uscite VIMAN o SPMAN

Code: **17G0172601**

Type A PBT straight terminal cap for cables Ø 5,2 / 7mm — Copriterminale tipo A in PBT dritto per cavi Ø 5,2 / 7mm

Code: **04PL041442**

Silicone cap for Ø 6,3mm 90° plug connector for cables Ø 5,2 / 7mm — Copriterminale in gomma siliconica per connettore a 90° Ø6,3mm per cavi Ø 5,2 / 7mm

Code: **17G0172605**

Silicone cap for Ø 4mm 90° plug connector for cables Ø 5,2 / 7mm — Copriterminale in gomma siliconica per connettore a 90° Ø4mm per cavi Ø 5,2 / 7mm

Code: **17G0172604**

CAVI AD ALTA TENSIONE

Silicone/carbon fibre cable 1x1 Ø 7 Resistive cable 10 kOhm/m Cable Ø 7 mm — Cavo di alta tensione in silicone Ø 7 con nucleo resistivo in fibra di carbonio R 10kohm/mt.

Code: **09CA091868**

Silicone/carbon fibre cable 1x1 Ø 5.2 mm Resistive cable 10 kOhm/m Cable Ø 5.2 mm — Cavo di alta tensione in silicone Ø 5,2 con nucleo resistivo in fibra di carbonio R 10kohm/mt.

Code: **09CA091869**

Silicone/copper cable 1x1 Ø 7 mm Tear-resistant silicone cable, insulation 20kV EI 2 -50 +180°C — Cavo di alta tensione in silicone Ø 7 con nucleo in rame 1x1

Silicone antistrappo con isolamento 20kV EI 2 -60 +180°C

Sold in lengths or by meter — Venduto a spezzoni o a metro

Code: **09CA091804M**

Silicone/copper cable 1x1 Ø 4.7 mm Tear-resistant silicone cable, insulation 10kV EI 2 -60 +180°C — Cavo di alta tensione in silicone Ø 4,7 con nucleo in rame 1x1

Cavo in silicone antistrappo isolamento 10kV EI 2 -60 +180°C

Sold in lengths or by meter — Venduto a spezzoni o a metro

Code: **09CA091807**

Tutti i dati riportati nel presente bollettino possono essere variati senza preavviso.

form 181016

econex

Econex s.r.l. - Via Francesco De Sanctis, 53 - I-20141 Milano
Tel. +39 0289502912 - Fax +39 028463084 - www.econex.it - info@econex.it